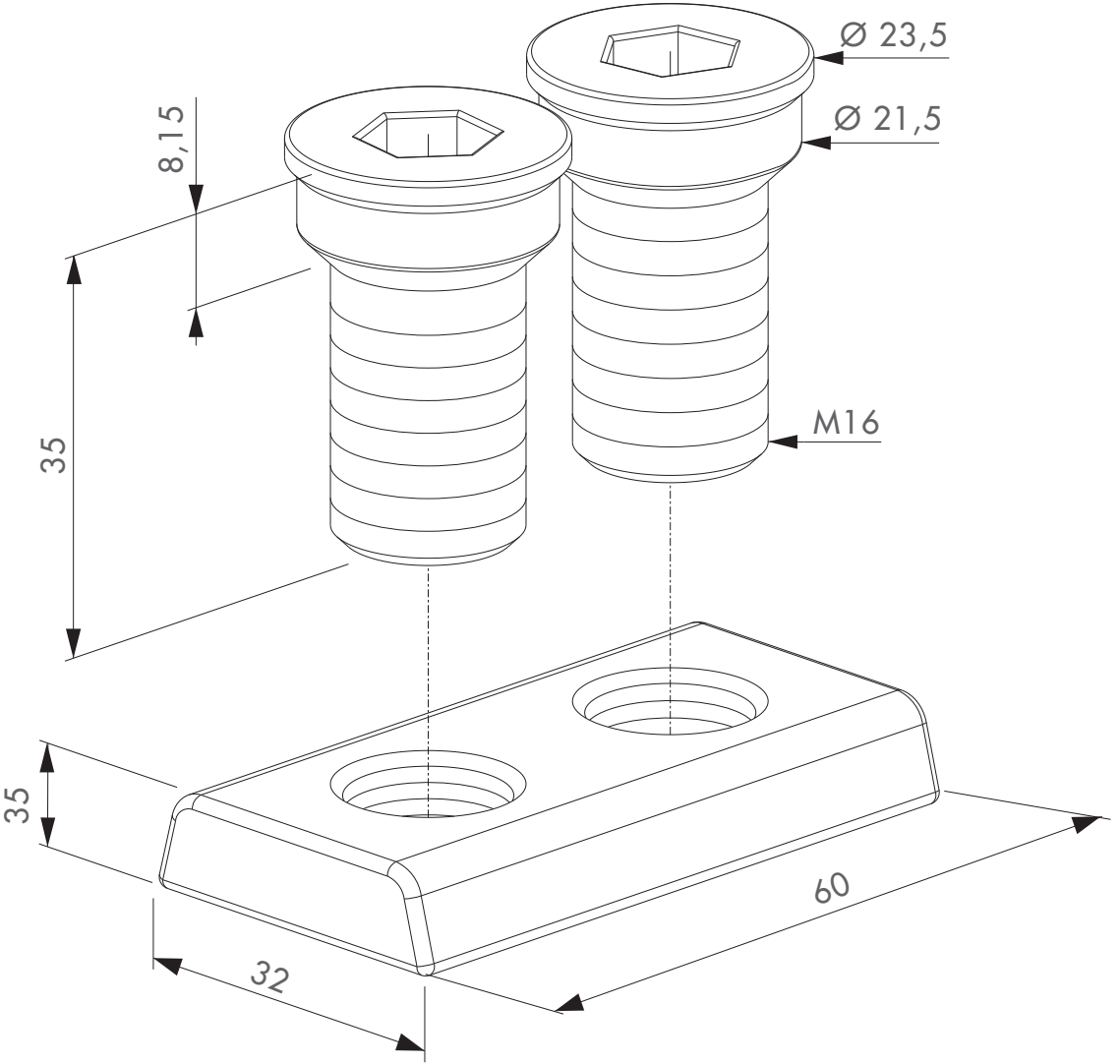
Ø 23,5
Ø 21,5
8,15
35
M16
35
60
32